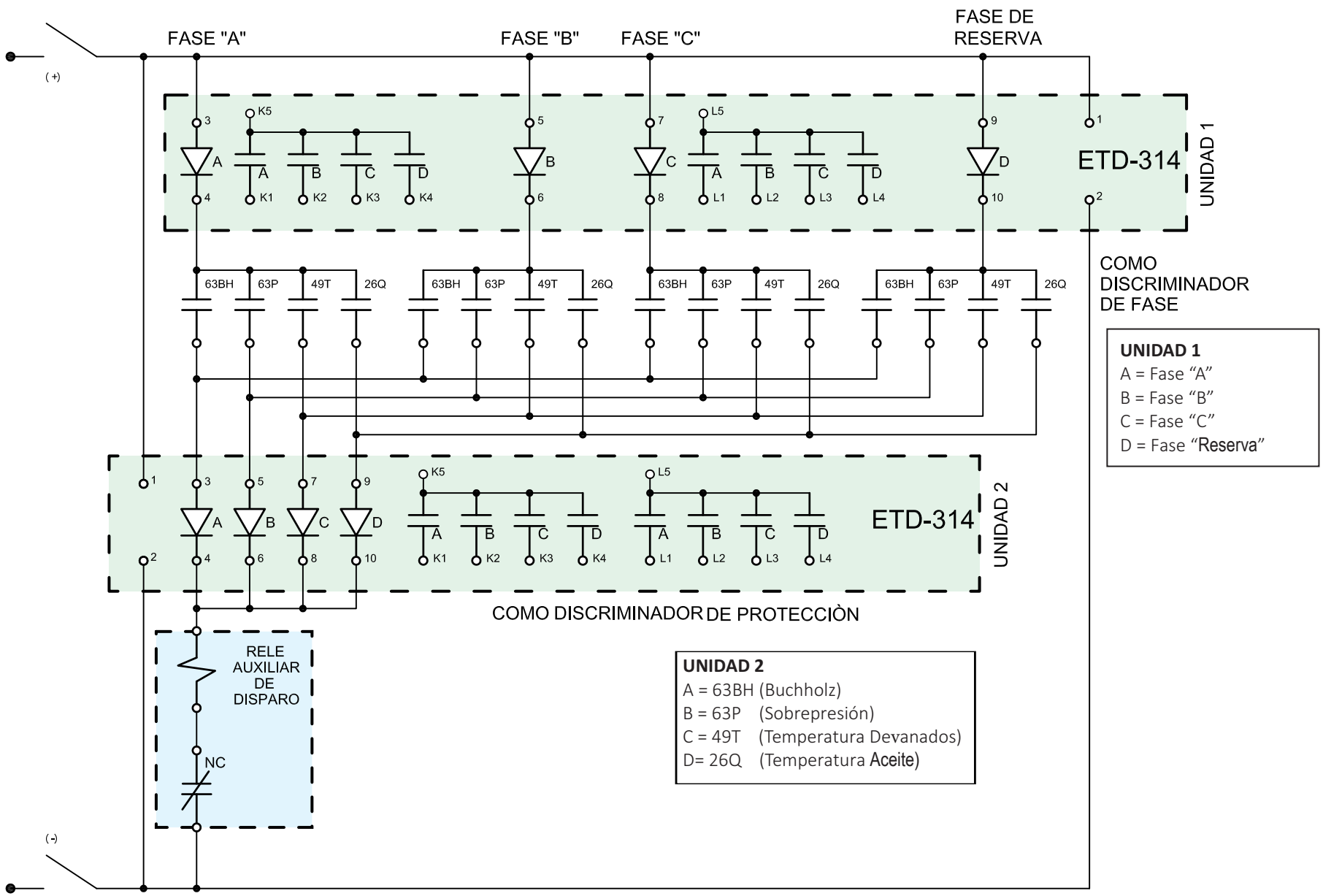

DIAXINOVA S. A. de C. V.

PROTECCIONES MECANICAS DE UN BANCO DE TRANSFORMADORES MONOFASICOS

MODELO: ETD-314	AUTOR: AEMM	APLICACIÓN ETD-314	
FECHA: MARZO 2019			
PATENTE EN TRAMITE			